Podciąg żelbetowy PdŻ-2
L=3,9m 1szt

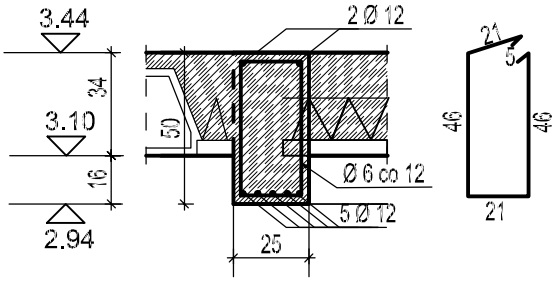

Wieniec żelbetowy WŻ-1
L=127,8mb

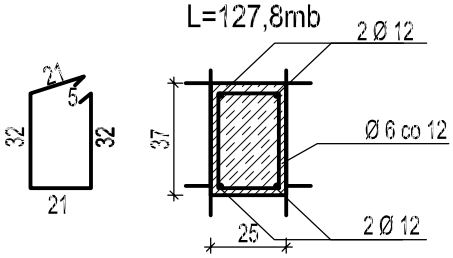

Podciąg żelbetowy PdŻ-1
L=2,95m 1szt

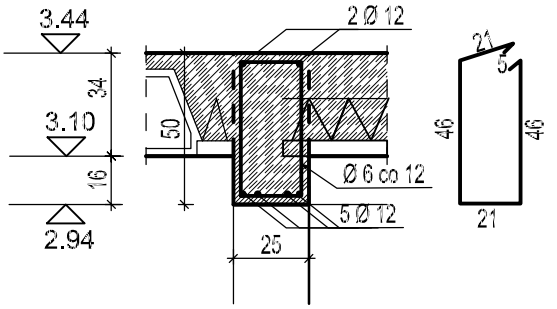

Słup żelbetowy SłŻ-1
L=3,93m - 4szt

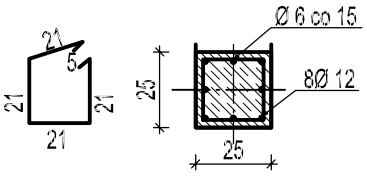

Podciąg żelbetowy PdŻ-3
L=3,05m 1szt

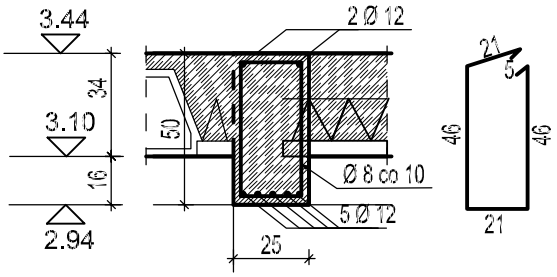

UWAGA:
- Beton C20/25
- Stal: żebrowana min A-III
  gładka A-I

Nazwa rysunku	Konstrukcja			
Szczegóły konstrukcyjne stropu				
Nazwa obiektu	Budynek szkoły - część szkolno-przedszkolna		Nr rys.	K-11
Adres obiektu	Działka nr 720/2 obr. Gaszyn, gm. Wieluń		Skala	1:25
	Imię i nazwisko	Nr upr.	Podpis	Data
Opracował	mgr inż. Anna Matys	–		25.10.2018
Projektant	mgr inż. Zbigniew Matys	OPL/1174/ /PBKb/15		25.10.2018
Sprawdzający	mgr inż. Marcin Mielczarek	OPL/1102/ /POOK/15		25.10.2018

PROJMAT BIURO PROJEKTOWE
ul. Żeromskiego 6, 98-346 Skomlin
Tel/fax. 043 842 69 86, e-mail: biuro@projmat.net