UL.CIEPŁOWNICZA (konstrukcja K3)
PRZEKRÓJ Z PASEM BRUKOWYM (środkowym)

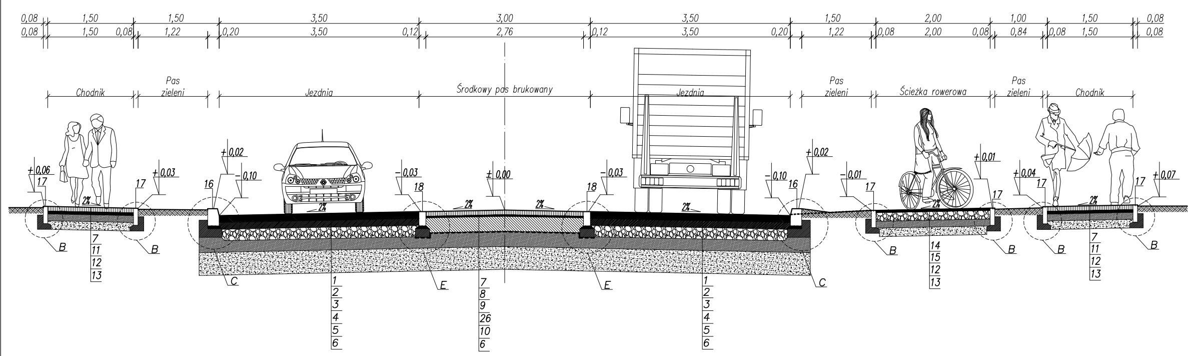
Chodnik
Pas zieleni
Jezdnia
Środkowy pas brukowany
Jezdnia
Pas zieleni
Ścieżka rowerowa
Pas zieleni
Chodnik

UL.CIEPŁOWNICZA (konstrukcja K4)
PRZEKRÓJ Z PASEM BRUKOWYM (środkowym)

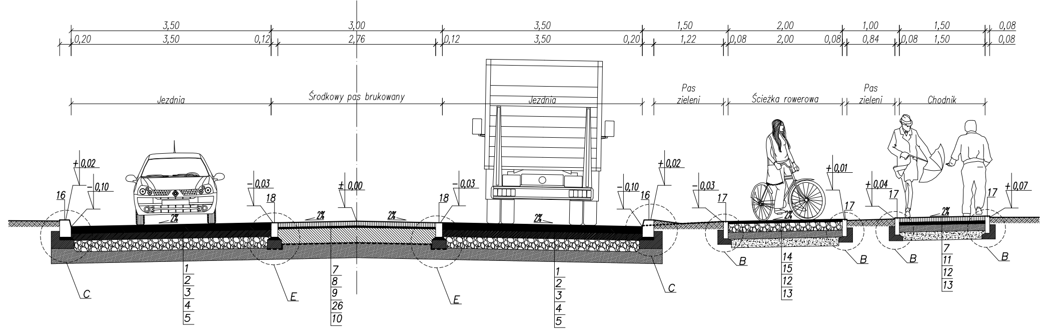
Jezdnia
Środkowy pas brukowany
Jezdnia
Pas zieleni
Ścieżka rowerowa
Pas zieleni
Chodnik

UL.CIEPŁOWNICZA (konstrukcja K4)
PRZEKRÓJ Z ŚCIEKIEM PREFABRYKOWANYM I WYSPĄ DZIELĄCĄ

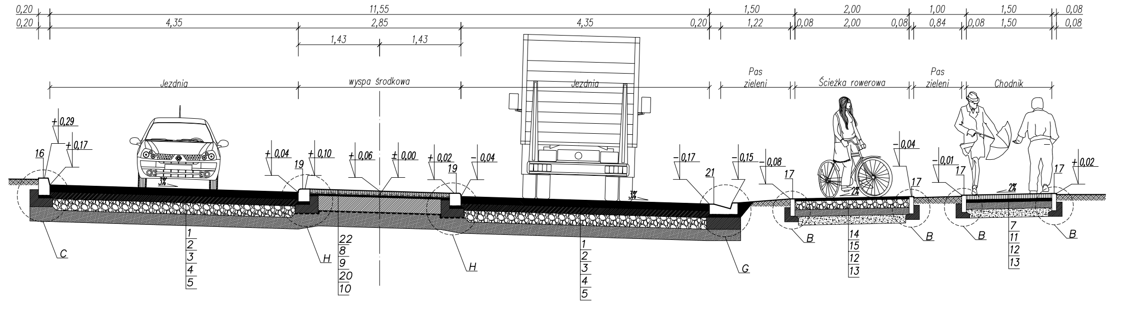
Jezdnia
wyspa środkowa
Jezdnia
Pas zieleni
Ścieżka rowerowa
Pas zieleni
Chodnik

UL.CIEPŁOWNICZA (konstrukcja K3)
PRZEKRÓJ Z PASEM BRUKOWYM (środkowym) I ZATOKĄ POSTOJOWĄ

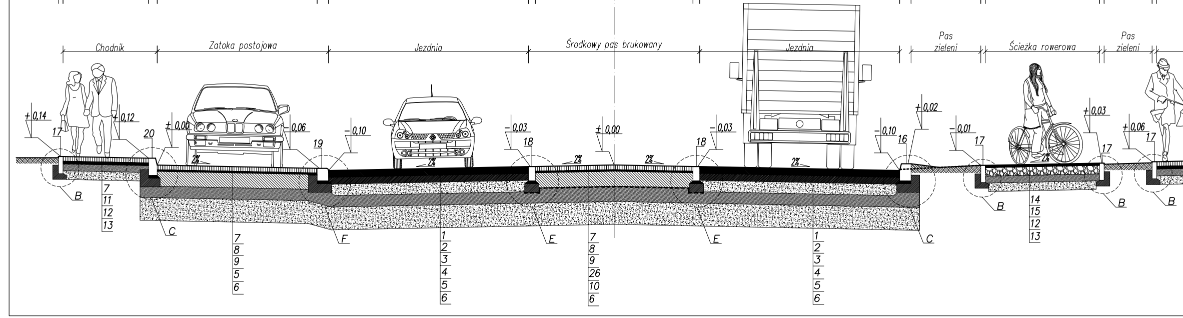
Chodnik
Zatoka postojowa
Jezdnia
Środkowy pas brukowany
Jezdnia
Pas zieleni
Ścieżka rowerowa
Pas zieleni
Chodnik

UL.CIEPŁOWNICZA (konstrukcja K4)
PRZEKRÓJ Z ŚCIEKIEM PREFABRYKOWANYM

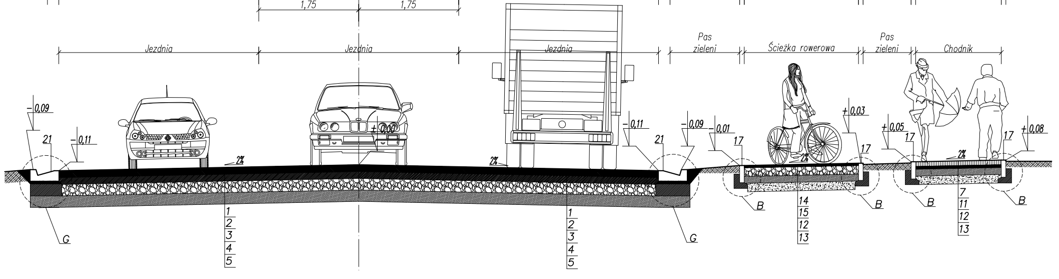
Jezdnia
Jezdnia
Jezdnia
Pas zieleni
Ścieżka rowerowa
Pas zieleni
Chodnik

UL.CIEPŁOWNICZA (konstrukcja K4)
przekrój normalny z rowem

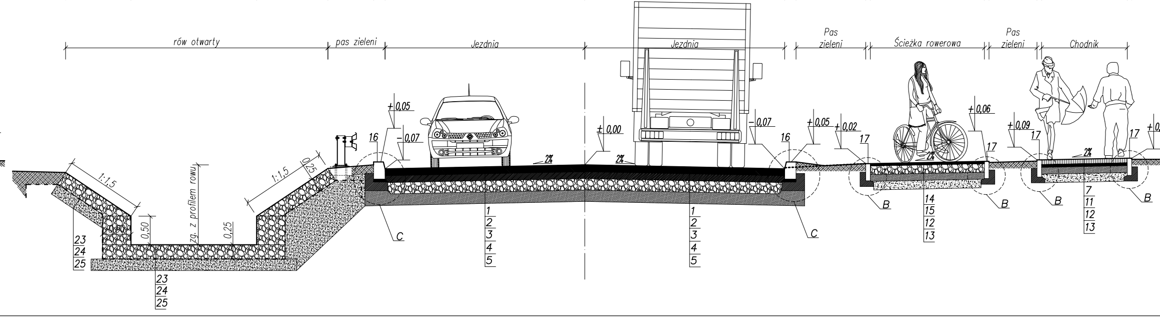
rów otwarty
pas zieleni
zg. z profilem rowu
Jezdnia
Pas zieleni
Ścieżka rowerowa
Pas zieleni
Chodnik

1. Warstwa ścieralna z SMA 11 gr.4cm KR5 wg.WT-2 2014
2. Warstwa wiążąca AC16W gr.8cm KR5 wg.WT-2 2014
3. Podbudowa zasad. AC22P gr.12cm KR5 wg.WT-2 2014
4. Podbudowa pom. z kruszywa łam.stab.mech.gr.20cm wg.WT-4 2010 C90/3
5. Podbudowa pom.z mieszanki związanej cementem gr.20cm C5/6 ≤10MPa wg.WT-5 2010
6. Grunt niewysadzinowy gr. 40cm dla G4
7. Kostka betonowa gr. 8cm
8. Podsypka cementowo-piaskowa 1:4 gr 3cm
9. Podbudowa z betonu cementowego gr. 26cm C16/20
10. Podbudowa pom.z mieszanki związanej cementem gr.27cm C5/6 ≤10MPa wg.WT-5 2010
11. Podsypka cementowo-piaskowa 1:4 gr 5cm
12. Warstwa z mieszanki związanej cementem gr.12cm C1,5/2 ≤4,0MPa wg.WT-5 2010
13. Grunt niewysadzinowy G1 gr. 15 cm
14. Warstwa ścieralna z AC11S gr. 4 cm KR1 wg.WT-2 2014
15. Podbudowa pom. z kruszywa łam.stab.mech.gr.15cm wg.WT-4 2010 C90/3
16. Krawężnik betonowy 20x30x100 na ławie betonowej z oporem - beton ławy C12/15
17. Obrzeże betonowe 8x30x100
18. Krawężnik bet.prosty 12x25x100 na ławie betonowej-beton ławy C12/15 (B-15)
19. Krawężnik bet. najazdowy 20x22x100 na ławie bet.z oporem-beton ławy C12/15
20. Krawężnik betonowy 15x30x100 na ławie betonowej z oporem - beton ławy C12/15
21. Ściek betonowy trójkątny
22. Kostka granitowa surowołupana 8/11
23. Materac/kosz gabionowy wypełniony kruszywem łamanym
24. Geowłóknina separacyjno-filtracyjna
25. Podsypka piaskowa gr. 20cm
26. Geowłóknina

UWAGA:
-przekroje należy rozpatrywać łącznie z rysunkiem W1 (projekt zagospodarowania terenu drogowy)
-kilometraż zmiany rodzajów konstrukcji, gabaryty poszczególnych elementów oraz ich położenie sytuacyjne należy przyjąć zgodnie z rysunkiem W1
-układ wysokościowy należy rozpatrywać łączenie z rysunkiem W1 i W3 oraz zadanym spadkiem poprzecznym elementu

P.H.U. MADA PRACOWNIA PROJEKTOWA	ul. Sw. Barbary 26, 98-300 Wielun	tel./fax 43/8439341 tel. 506151165 tel. 506151166

Stadium: projekt wykonawczy	BRANŻA: drogowa

Adres inwestycji	Wieluń ul.Sieradzka(DK45), ul.Ciepłownicza, ul.Warszawska(DK74), ul.Popiełuszki, ul.18-go Stycznia(DW486)	
Obiekt	Budowa drogi zbiorczej od ulicy Sieradzkiej do ul. 18 Stycznia	
Inwestor	Burmistrz Wielunia/Gmina Wieluń, pl.K.Wielkiego 1, 98-300 Wieluń	
Nazwa rysunku	PRZEKRÓJ KONSTRUKCYJNY ul. Ciepłownicza	
FUNKCJA	imię i nazwisko nr uprawnień, izba	podpis
Projektant Br.Drogowa	mgr inż. ADAM MORAWIAK upr. do proj. bez ogr. w spec. drogowej upr.projekt. LOD/0871/POOD/08	

Skala	1:50	Data opracowania	12.2016	Nr rys.	W3/3