PRZEKRÓJ A–A

skala 1:100

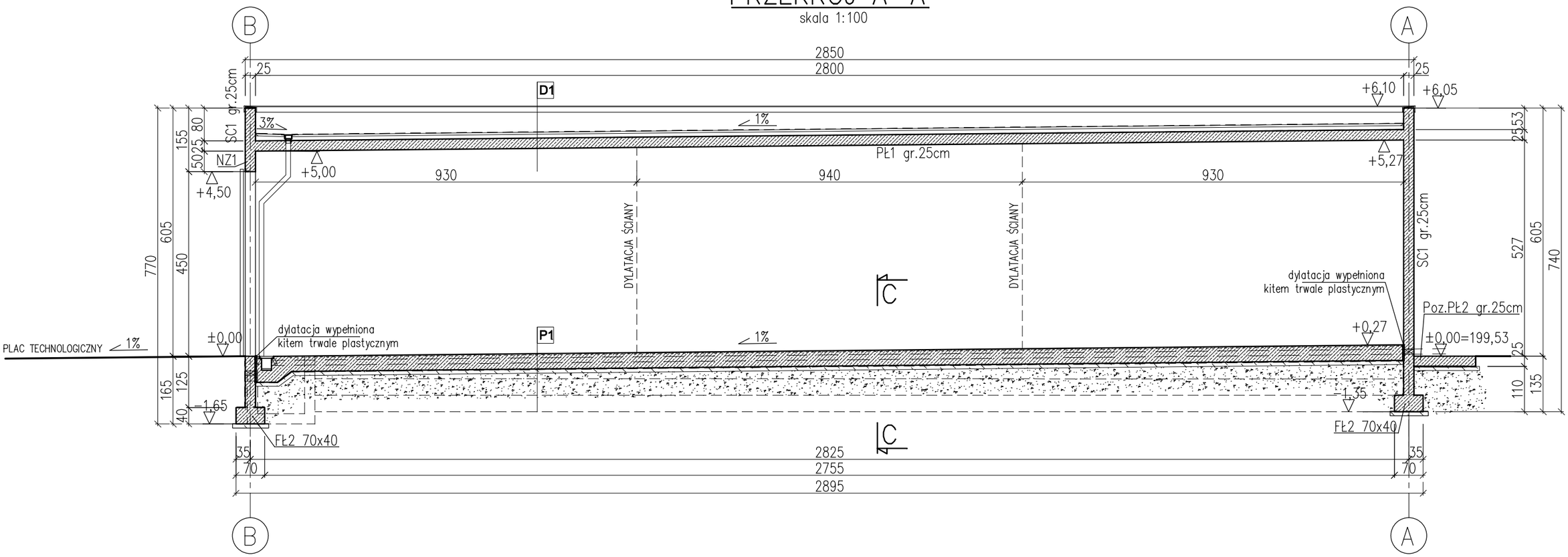

PRZEKRÓJ C–C

skala 1:10

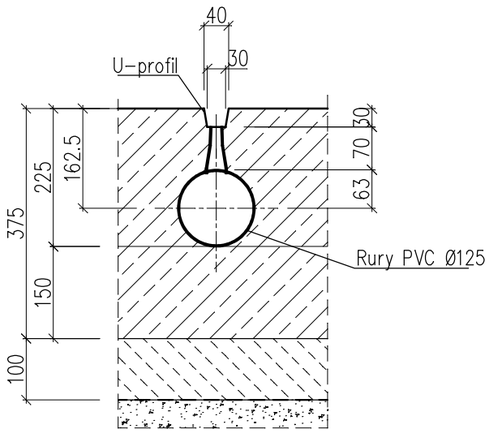

D1 DACH KOMPOSTOWNI

papa wierzchniego krycia	
papa podkładowa	
warstwa spadkowa z betonu lekkiego	15–20,0cm
płyta żelbetowa w spadku	25cm

P1 POSADZKA KOMPOSTOWNI

płyta żelb. ze spadkiem z C30/37 płyta perforowana kanałami, zbrojenie rozproszone 50/1 w ilości 30kg/m3	22,5cm
płyta żelb. ze spadkiem z C30/37 zbrojenie rozproszone 50/1 w ilości 30kg/m3	15,0cm
folia PEHD	0,05cm
podkład bet. z C12/15	10,0cm
podbudowa z zagęszcz. kruszywa, Is>1.03, E2>120 MPa	40,0cm
rodzimy grunt nośny o ID>0.4	

BETON C30/37 XC4, XD2, XF1, XA2,
dla posadzki dodatkowo XM2
STAL ZBROJENIOWA: A–IIIN
A–0
STAL PROFILOWA S235
BLACHA POKRYCIA S320

LEGENDA:
FŁ–ŁAWA FUNDAMENTOWA
SC–ŚCIANA ŻELBETOWA
PŁ–PŁYTA ŻELBETOWA
NZ–NADPROŻE ŻELBETOWE

UWAGI:
1. WSZYSTKIE PRZEJŚCIA INSTALACJI I RUROCIĄGÓW PRZEZ ŚCIANY ŻELBETOWE WYKONAĆ WG PROJEKTÓW BRANŻOWYCH INSTALACYJNYCH I TECHNOLOGICZNYCH PRZY UŻYCIU PRZEJŚĆ SZCZELNYCH DOSTOSOWANYCH DO ŚREDNICY I MATERIAŁU RUROCIĄGÓW.
2. W PRZYPADKU WYSTĄPIENIA GRUNTÓW SŁABYCH LUB NASYPÓW NIEKONTROLOWANYCH W POZIOMIE POSADOWIENIA GRUNT TEN NALEŻY W CAŁOŚCI USUNĄĆ I ZASTĄPIĆ PODBUDOWĄ Z KRUSZYWA STABILIZOWANĄ MECHANICZNIE (Is>0.98, E2>80MPa) DO GŁĘBOKOŚCI ZALEGANIA GRUNTU NOŚNEGO RODZIMEGO.
3. PŁYTĘ ŻELBETOWĄ POSADZKI TUNELI KOMPOSTOWNI NALEŻY WYKONAĆ W DWÓCH ETAPACH. PIERWSZY ETAP OBEJMUJĘ PŁYTĘ O GRUBOŚCI 15CM WYKONANĄ POD OPARCIE RUR PVC, DRUGI OBEJMUJE WIERZCHNIĄ WARSTWĘ PŁYTY O GRUBOŚCI 22,5CM.

TEMAT: Rozbudowa części biologicznej instalacji przetwarzania zmieszanych odpadów komunalnych zlokalizowanej na terenie składowiska odpadów innych niż niebezpieczne i obojętne w Rudzie k/Wielunia		INŻYNIERIA PRO-EKO
INWESTOR: Przedsiębiorstwo Komunalne Sp. z o.o. w Wieluniu, ul. Zamenhofa 17		
ADRES: działki nr 669, 236/1 obręb: Ruda, gmina Wieluń, powiat: wieluński, województwo: łódzkie		data 01.2015
TOM 2		
TEMAT RYSUNKU: PRZEKRÓJ A-A I C-C	stadium P.B-W	skala 1:100
projektował: mgr inż. Zbigniew Gębczyński, nr ewid. upr.: SLK/0250/POOK/03	sprawdził: mgr inż. Ryszard Bodzek, nr ewid. upr.: SLK/3976/PWOK/11	branża K
opracował: mgr inż. Aleksandra Grzybowska		rys.nr K-03
WSZELKIE PRAWA ZASTRZEŻONE		