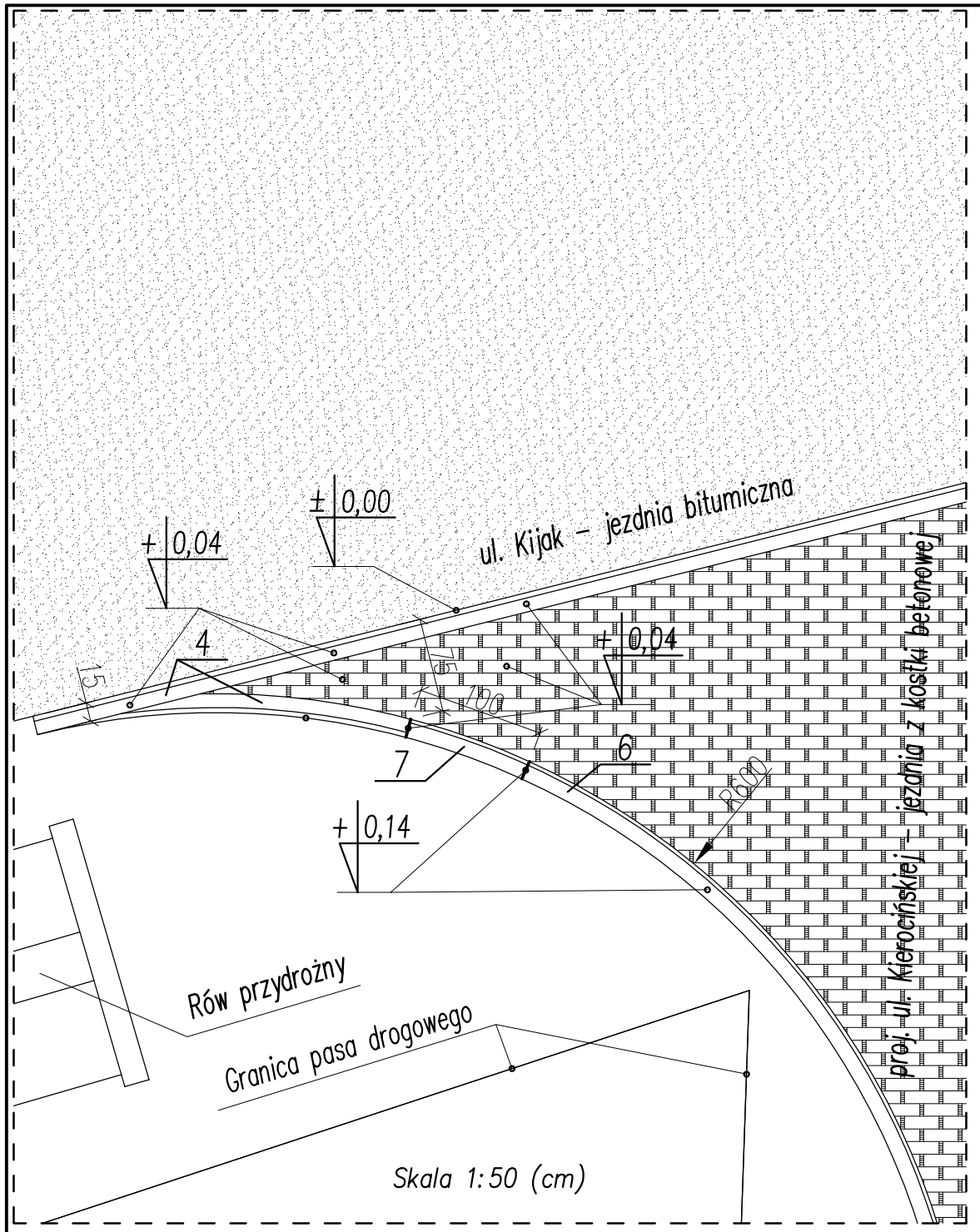

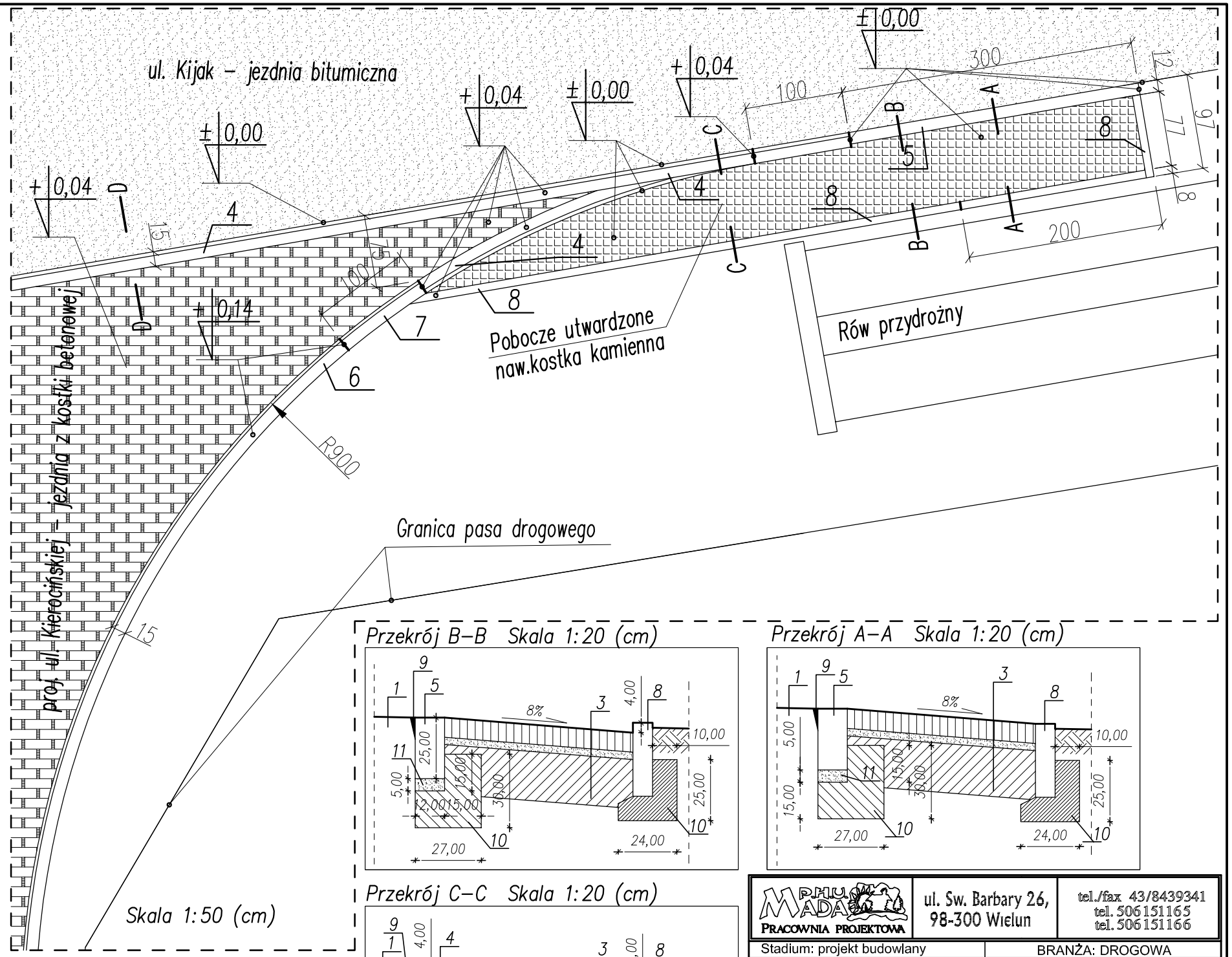

Przekrój B–B Skala 1:20 (cm)

Przekrój A–A Skala 1:20 (cm)

Przekrój C–C Skala 1:20 (cm)

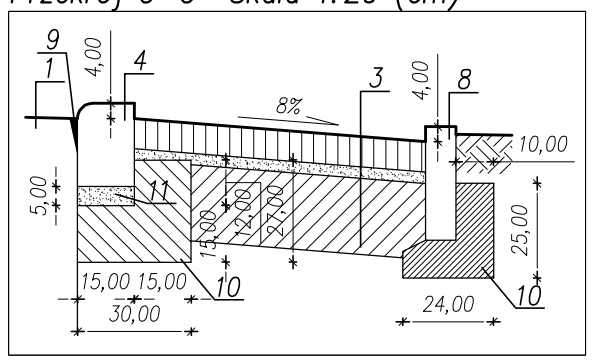

Przekrój D–D Skala 1:20 (cm)

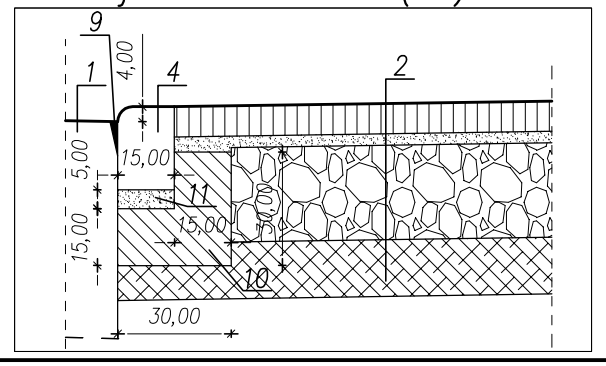

1. Istniejąca konstrukcja jezdni ul. Kijak
2. Projektowana konstrukcja jezdni ul. Kierocińskiej
3. Konstrukcja wzmocnionego pobocza ul. Kijak
4. Kraw.bet. najazdowy 15x22x100
5. Opornik (krawężnik prosty) 12x25x100
6. Krawężnik bet.15x30x100
7. Krawężnik betonowy skośny 15x22/30x100
8. Obrzeże betonowe 8x30x100
9. Masa bitumiczna zalewowa
10. Ława betonowa – beton ławy C12/15 (B–15)
11. Podsypka cementowo–piaskowa 1:4

UWAGA: Podane na rysunku wartosci rzędnych wysokościowych należy traktować jako wartości bezwzgledne odnoszące sie do poszczególnych powierzchni bez uwzględnienia wartości spadków poprzecznych i podłużnych jezdni

PHU MADA PRACOWNIA PROJEKTOWA
ul. Sw. Barbary 26, 98-300 Wielun
tel./fax 43/8439341
tel. 506151165
tel. 506151166

Stadium: projekt budowlany	BRANŻA: DROGOWA
Adres inwestycji	dr. gminna nr 117529E – ul. Kierocińskiej w Wieluniu dz. nr 152, 161/2 – OBRĘB nr 12 Wieluń
Obiekt	Przebudowa drogi gminnej–ul. Kierocińskiej w Wieluniu wraz z budową zjazdów i oświetlenia ulicznego
Inwestor	Gmina Wieluń, pl. Kazimierza Wielkiego 1, 98–300 Wieluń
Nazwa rysunku	**SZCZEGÓŁ WŁĄCZENIA W UL. KIJAK**

FUNKCJA	imię i nazwisko nr uprawnień, izba	podpis
Projektant Br.Drogowa	**mgr inż. ADAM MORAWIAK** upr. do proj. bez ogr. w spec. drogowej upr.projekt. LOD/0871/POOD/08 izba ŁOD/BD/8425/08	
Sprawdzający Br.Drogowa	**mgr inż. TOMASZ STASIAK** upr. do proj. bez ogr. w spec. drogowej upr.projekt. LOD/0872/POOD/08 izba ŁOD/BD/8424/08	
Opracował:	**mgr inż. Aleksandra Gargol–Morawiak**	
Opracował:	**mgr inż. Jacek Malmur**	

Skala	---	Data opracowania	10.2013	Nr rysunku	D6