POZ. +1,82

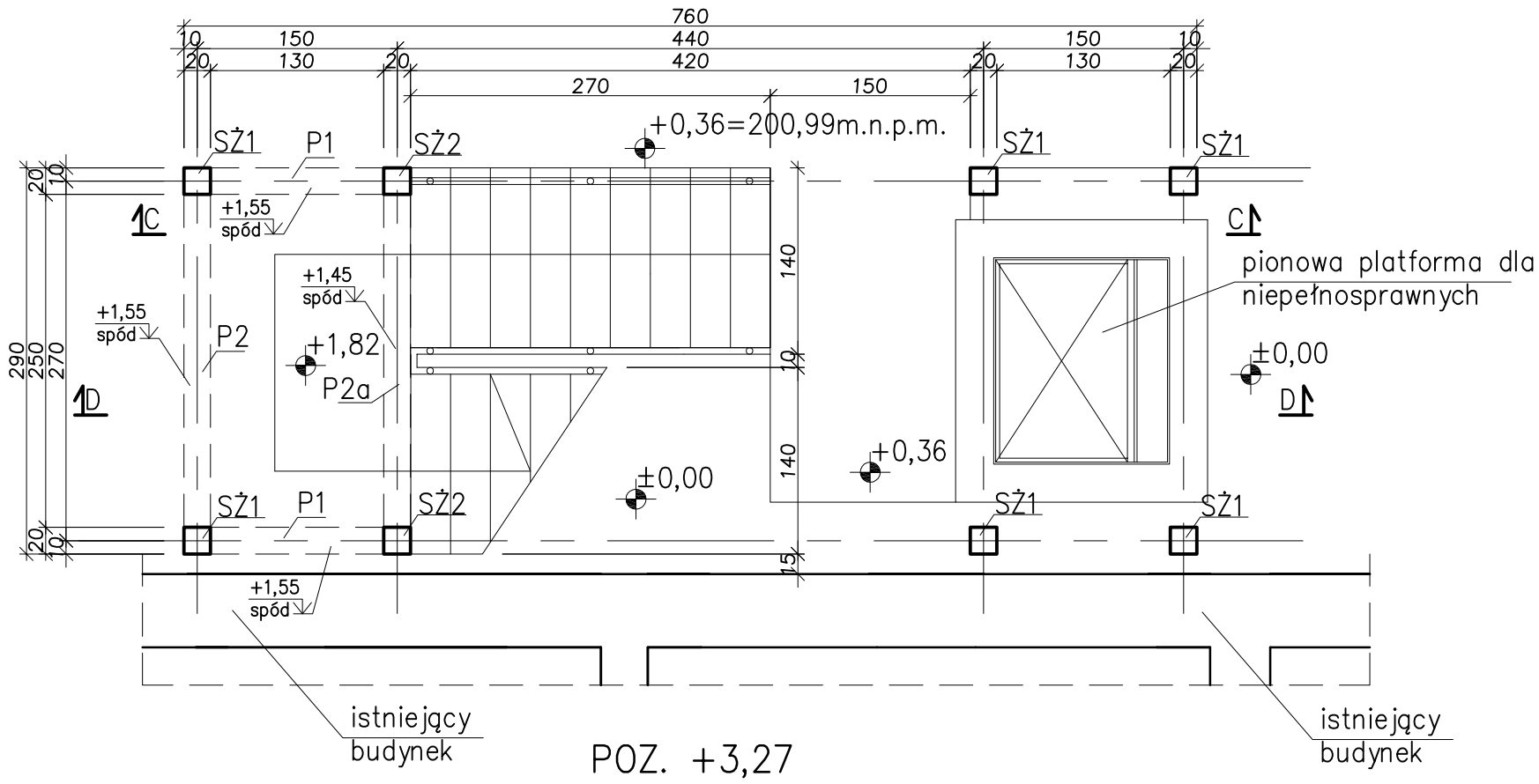

POZ. +3,27

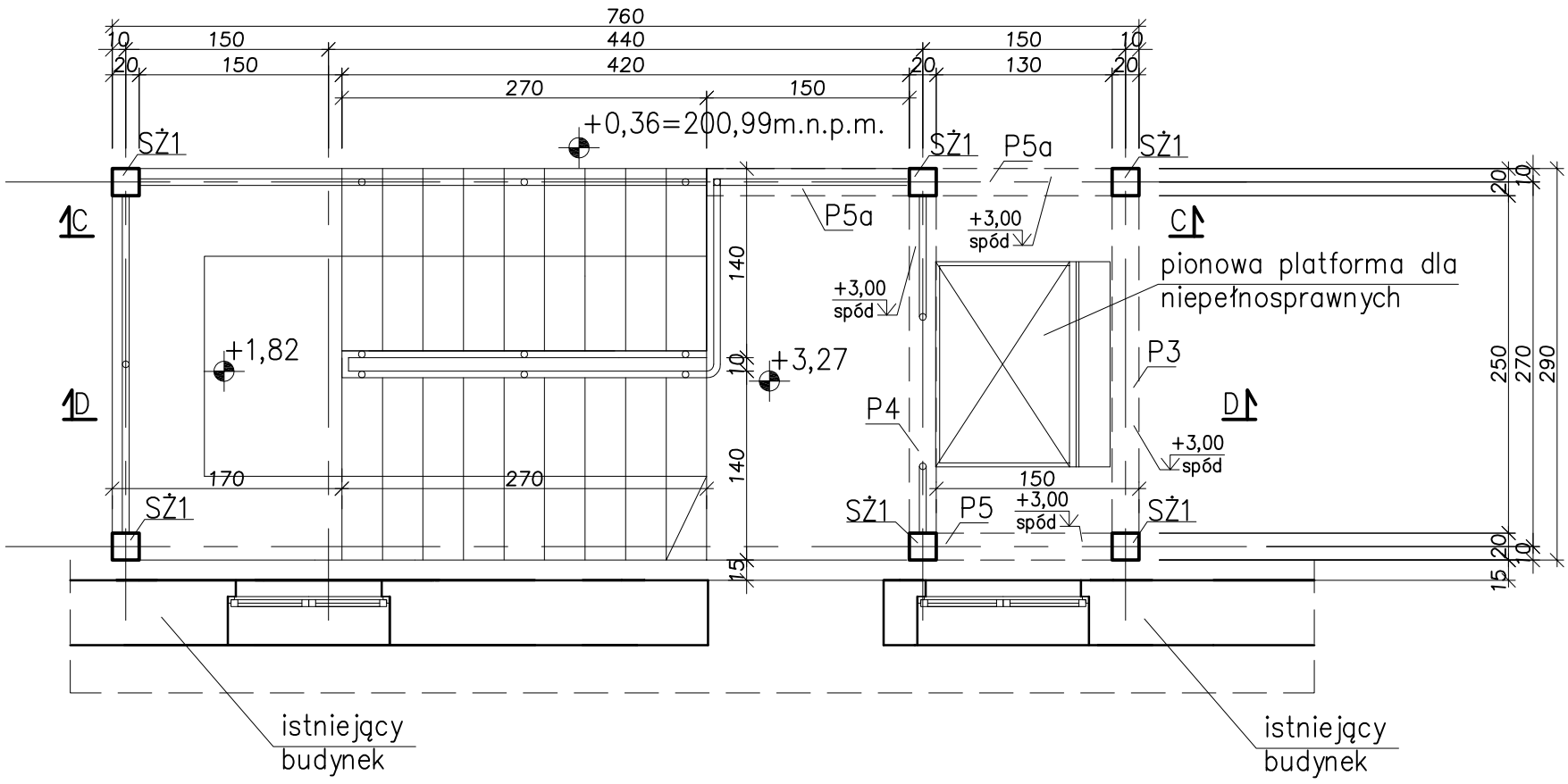

Podciągi (1:25)

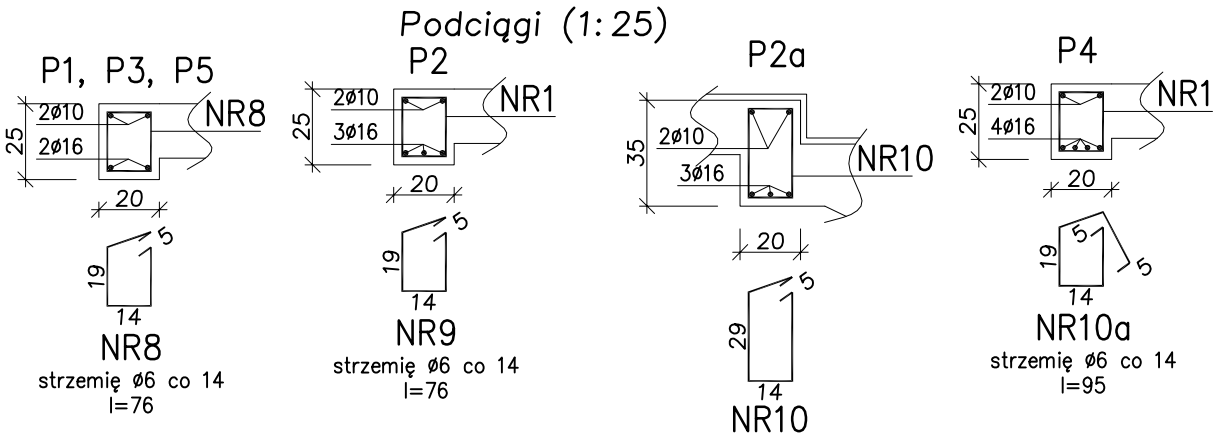

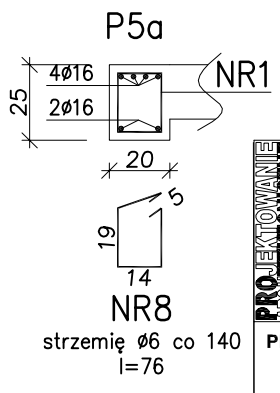

Beton C20/25, STAL B500SP (strzemiona St3S)

Uwagi:
1. *Łączenie prętów na zakład 60 cm.*
2. *Otulina zbrojenia 2,5 cm.*
3. *Zbrojenie wieńców i podciągów w narożach odgiąć 30 cm.*

PROJEKTOWANIE ARCHITEKTONICZNE MICHAŁ OTOMAŃSKI
PROJEKTOWANIE ARCHITEKTONICZNE MICHAŁ OTOMAŃSKI
93-347 Łódź, ul. Leszczyńskiej 20/17
tel. kom. 0 601 26 83 86
tel.0 42 209 32 86
fax. 0 42 209 31 94
michalotomanski@interia.pl

BRANŻA:	**KONSTRUKCJA**		
NAZWA RYSUNKU:	**POZ. +1,82 i +3,27 - SCHODY ZEW.**		**PODPIS:**
PROJEKTANCI:	**mgr inż. Michał Żaliński upr. bud. nr 123/00** - w specjalności konstrukcyjno - budowlanej bez ograniczeń.		
	inż. Marcin Kordaszewski upr. bud. nr MAP/0120/PWOK/10 - w specjalności konstrukcyjnl - budowlanej bez ograniczeń.		
PROJEKT:	PROJEKT BUDOWLANY ODNOWY MIEJSCOWOŚCI TURÓW PRZEBUDOWA I TERMOMODERNIZACJA BUDYNKU DOMU LUDOWEGO W TUROWIE, 98-300 TURÓW, DZIAŁKI NR EWID. 578 i 579. ZAD. NR 1 - REMONT I TERMOMODERNIZACJA DOMU LUDOWEGO W TUROWIE ZAD. NR 2 - ZAG. TERENU WOKÓŁ DOMU LUDOWEGO W TUROWIE		
SKALA	**FAZA**	**NR**	**DATA**
INWESTOR: Gmina Wieluń 98-300 Wieluń, Plac Kazimierza Wielkiego 1	**1:50 1:25**	PROJEKT WYKONAWCZY	K9	**08.2011**