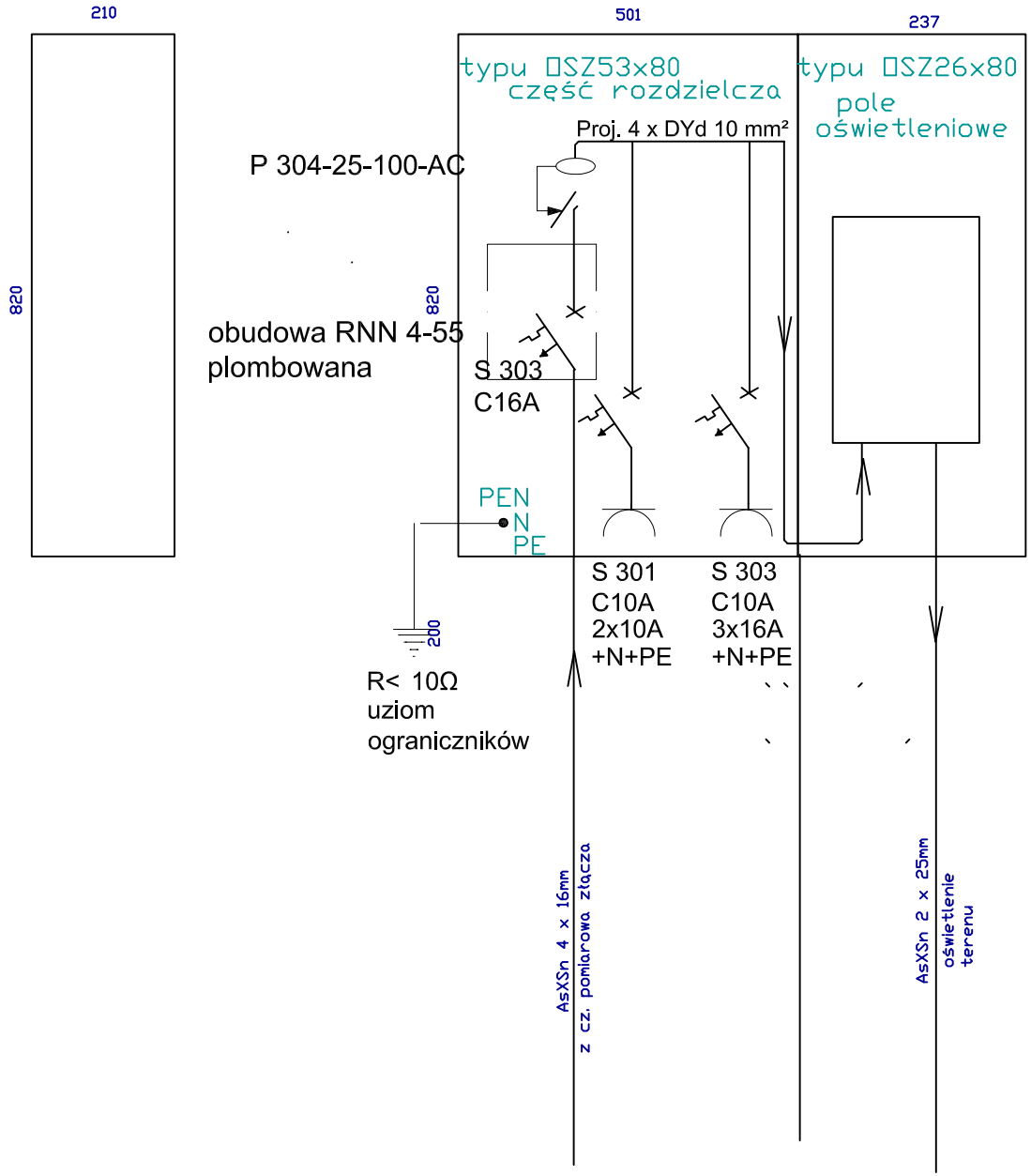

Skrzynki EMITER

typu □SZ53/26x80

Data	22.10.2008	Projekt oświetlenia drogi targowiska miejskiego	Tablica RB - widok i wymiary	Numer rysunku 4
Oprac.	R.G□CLIK			Skala
Spraw.	M.W□JTERSKI			