Przekrój konstrukcyjny A–A
Skala 1:50

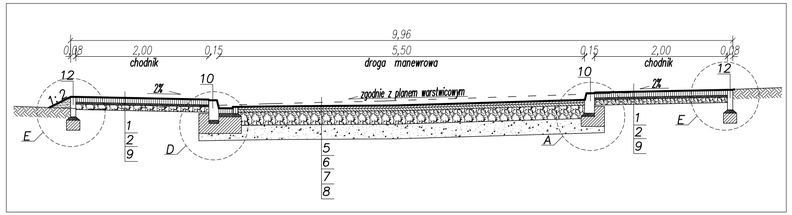

1. Warstwa ścieralna z kostki betonowej gr. 8cm
2. Podsypka cementowo-piaskowa 1:4 gr 3cm
3. Podbudowa z kruszywa łamanego stab. mech. gr. 15cm wg. PN–S–06102
4. Warstwa piasku drobno lub średnioziarnistego gr. 24cm
5. Warstwa ścieralna z BA 0/12,8 gr. 4cm wg. PN–S–96025:2000
6. Warstwa wiążąca z BA 0/16 gr. 4cm wg. PN–S–96025:2000
7. Podbudowa z kruszywa łamanego stab. mech. gr. 20cm wg. PN–S–06102
8. Warstwa piasku drobno lub średnioziarnistego gr. 22cm
9. Podbudowa z kruszywa łamanego stab. mech. gr. 8cm wg. PN–S–06102
10. Krawężnik betonowy 15x30x100 na ławie betonowej z oporem
11. Krawężnik najazdowy betonowy 15x22x100 na ławie betonowej z oporem
12. Obrzeże betonowe 8x30x100
13. Podsypka piaskowa gr. 5cm
14. Ława betonowa – beton B15

Przekrój konstrukcyjny B–B
Skala 1:50

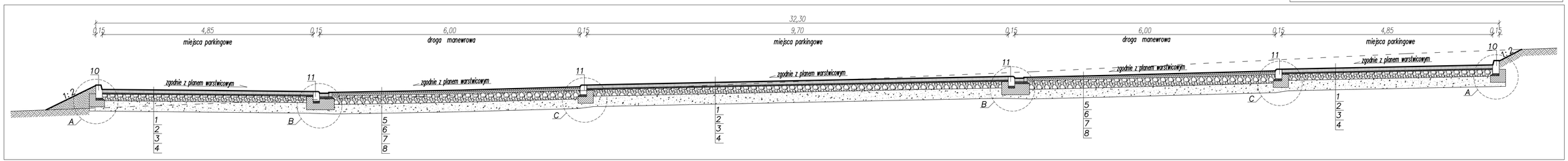

Szczegół A
Skala 1:10

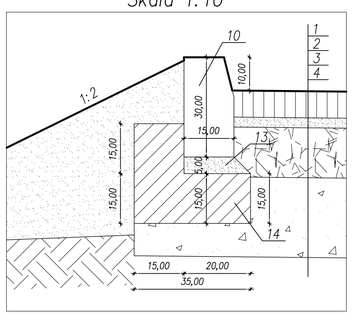

Szczegół B
Skala 1:10

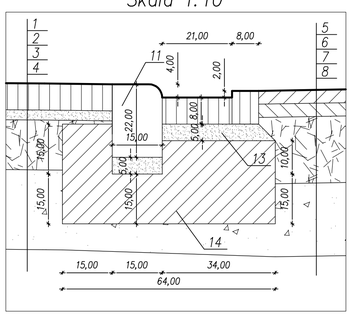

Szczegół C
Skala 1:10

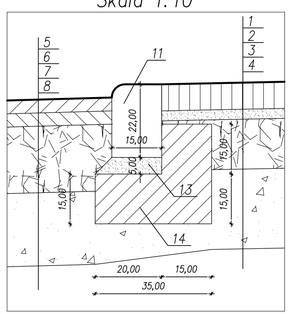

Szczegół D
Skala 1:10

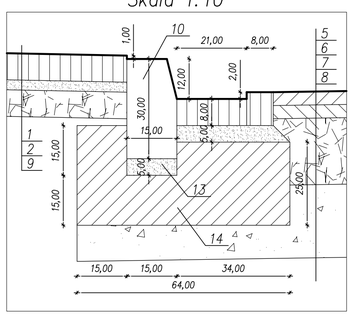

Szczegół E
Skala 1:10

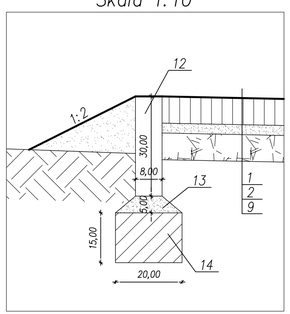

PHU MADA PRACOWNIA PROJEKTOWA	98-300 Wieluń ul. Świętej Barbary 26 tel./fax 043 / 8439341 tel.kom. 506 151165	
Stadium: projekt budowlany	BRANŻA DROGOWA	
Adres inwestycji	Wieluń dz. Nr 241, 279/4, 253, 235 obręb 15, ul. Uroczą, Sadowa	
Obiekt	PARKING PRZY UL. UROCZEJ, SADOWEJ	
Inwestor	Gmina Wieluń, Pl. K. Wielkiego 1	
Nazwa rysunku	PRZEKRÓJ KONSTRUKCYJNY	
FUNKCJA	imię i nazwisko nr. uprawnień, izba	podpis
Projektant	mgr inż. TOMASZ STASIAK spec.drog.do proj. bez ogr. upr.proj. ŁOD/0872/POOD/08 izba ŁOD/BD/8424/08	
Sprawdzający	mgr inż. ADAM MORAWIAK spec.drog.do proj. bez ogr. upr.proj. ŁOD/0871/POOD/08 izba ŁOD/BD/8425/08	
Skala 1:50/10	Data opracowania 05.2009	Nr rysunku D3