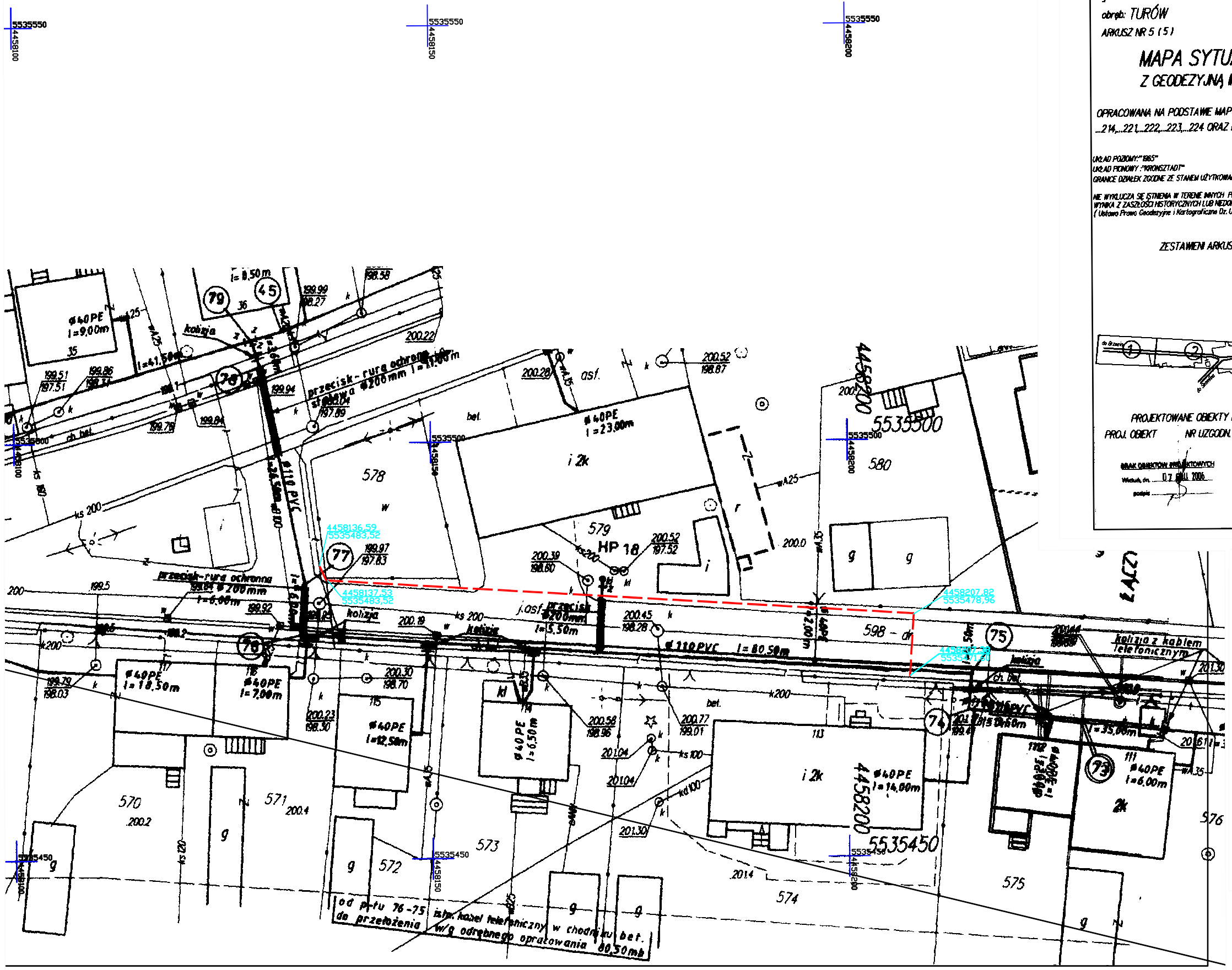

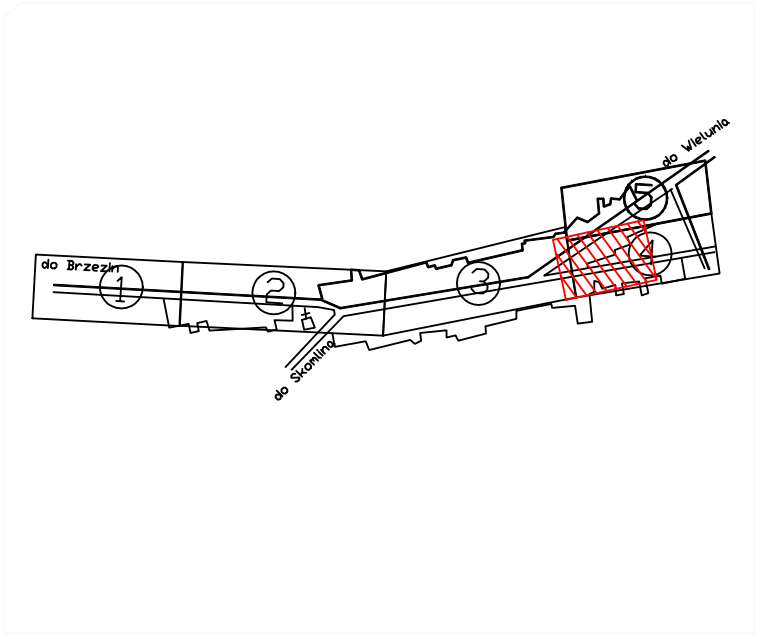

pow. wieluński
gm. Wieluń
obręb: TURÓW
ARKUSZ NR 5 (5)

BIURO GEODEZYJNO - KARTOGRAFICZNE
Justyna Sikora
Szynkielów 113 98-313 Konopnica
NIP 832-109-08 Regon 730926212

MAPA SYTUACYJNO-WYSOKOŚCIOWA 1:500
Z GEODEZYJNĄ INWENTARYZACJĄ URZĄDZEŃ PODZIEMNYCH

OPRACOWANA NA PODSTAWIE MAPY SYTUACYJNO-WYSOKOŚCIOWEJ W SKALI 1:1000 SEKCJE 131.4.12.212, ...214,...221,...222,...223,...224 ORAZ POMIARU UZUPEŁNIAJĄCEGO WYKONANEGO WE WRZEŚNIU 2006 R.

UKŁAD POZIOMY: "1965"
UKŁAD PIONOWY: "KRONSZTADT"
GRANICE DZIAŁEK ZGODNE ZE STANEM UŻYTKOWANIA NA GRUNCIE

NIE WYKLUCZA SIĘ ISTNIENIA W TERENIE INNYCH PRZEWODÓW LUB URZĄDZEŃ O KTÓRYCH BRAK INFORMACJI WYNIKA Z ZASZŁOŚCI HISTORYCZNYCH LUB NIEDOPEŁNIENIA OBOWIĄZKU ZGŁOSZENIA DO INWENTARYZACJI (Ustawa Prawo Geodezyjne i Kartograficzne Dz. U. 30/189 poz. 163)

KIEROWNIK PRAC:
GEODETA UPRAWNIONY
Jerzy Sikora
Uprawnienia nr 16417

ZESTAWIENI ARKUSZY I SZKIC LOKALIZACJI

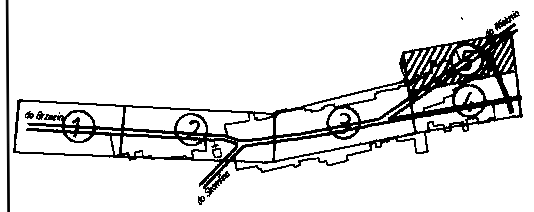

19. GRU. 2006
1806 - 2420/2006

19. GRU. 2006
Matryca nr 835/2006

PROJEKTOWANE OBIEKTY BUDOWLANE - ZUD WIELUŃ

PROJ. OBIEKT	NR UZGODN.	DATA	PODPIS

BRAK OBIEKTÓW PROJEKTOWYCH
Wieluń, dn. 07 GRU. 2006
podpis

NINIEJSZA MAPA JEST KOPIĄ MAPY ZASADNICZEJ DO CELÓW PROJEKTOWYCH, ZAEWIDENCJONOWANEJ W POWIATOWYM OŚRODKU DOKUMENTACJI GEODEZYJNEJ I KARTOGRAFICZNEJ W WIELUNIU POD NR 1806-2420/2008 W 19 12 2006.

Projektant: mgr inż. R.Chmielewski		Data: 07.2008
	Usunięcie kolizji sieci TP S.A. z proj. siecią wodociągową we wsi Turów gm. Wieluń	RONDO
Skala: 1:500		Rys. nr 2